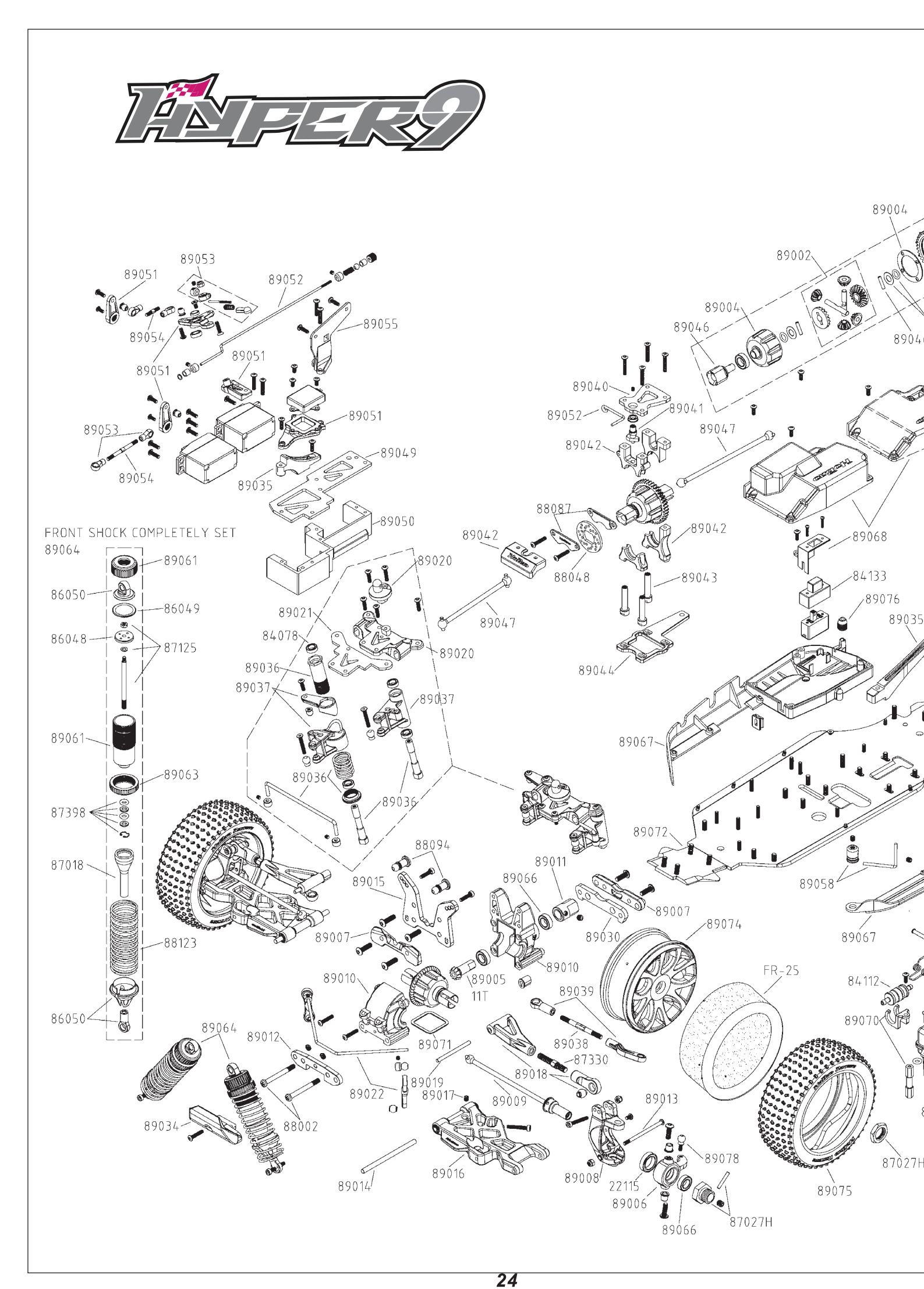
HYPER9
FRONT SHOCK COMPLETELY SET
89064
89061
86050
86049
86048
87125
89061
89063
87398
87018
88123
86050
89053
89051
89052
89054
89051
89051
89053
89054
89055
89051
89049
89035
89050
89020
89021
84078
89020
89036
89037
89037
89036
89036
89042
89047
88087
88048
89042
89043
89044
89040
89041
89052
89042
89047
89004
89002
89004
89046
89068
84133
89076
89035
89067
89072
89058
89067
88094
89015
89011
89066
89007
89030
89074
89007
89010
89010
89005
11T
89039
89038
87330
89018
89009
89013
89078
22115
89006
89066
87027H
89075
FR-25
84112
89070
87027H
89064
89012
89071
89019
89017
89022
88002
89034
89014
89016
89008

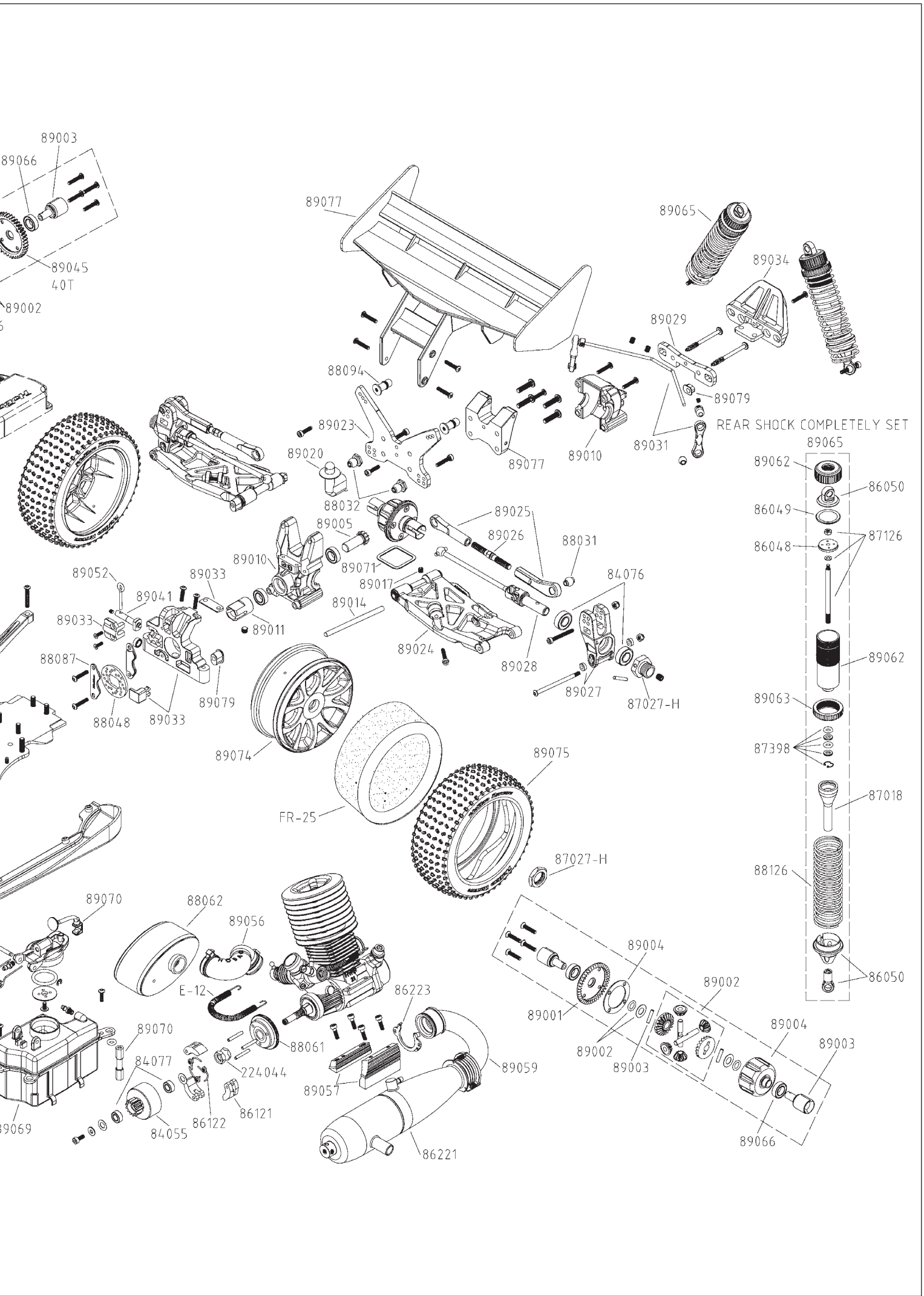
89003
89066
89045
40T
89002
89077
89065
89034
89029
88094
89079
89023
REAR SHOCK COMPLETELY SET
89020
89077
89010
89031
89065
89062
86050
88032
89025
86049
89005
89026
88031
87126
86048
89010
89071
89052
89033
89017
84076
89041
89014
89033
89011
89024
89028
89062
88087
89027
87027-H
89079
88048
89033
89063
89074
87398
89075
87018
FR-25
87027-H
88126
89070
88062
89056
89004
86050
E-12
86223
89002
89001
89070
88061
89004
89002
89003
89003
84077
224044
89059
89057
86121
86122
89069
84055
89066
86221